Անվտանգության ճաղաշար

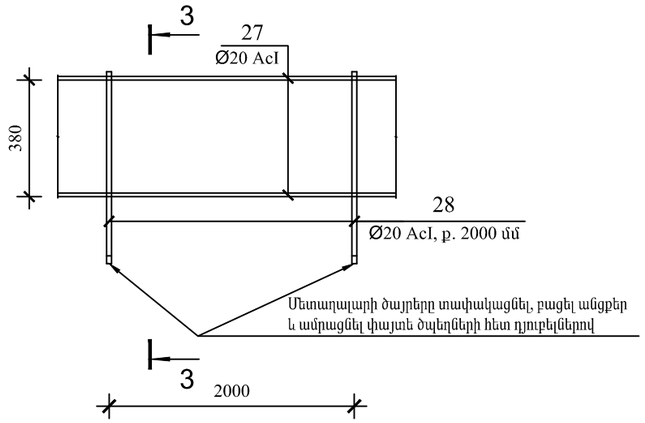

3 - 3

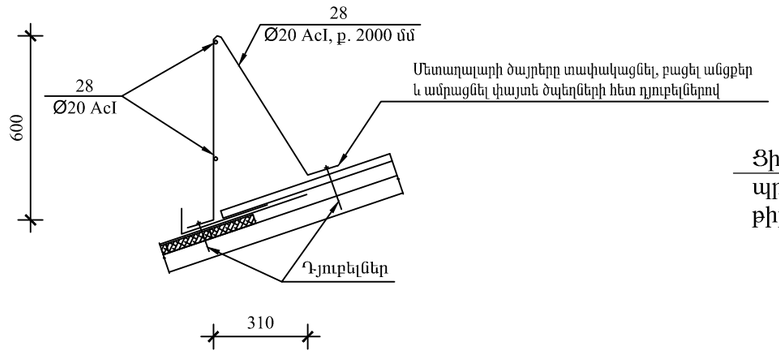

ԿՏՐՎԱԾՔ 3-3 Մ1:25

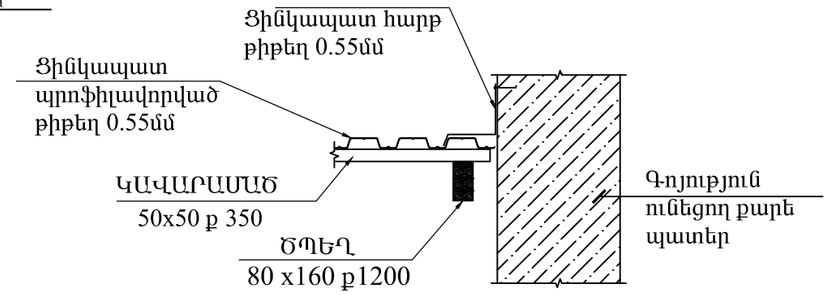

ԸՍՏ Ա-Ա

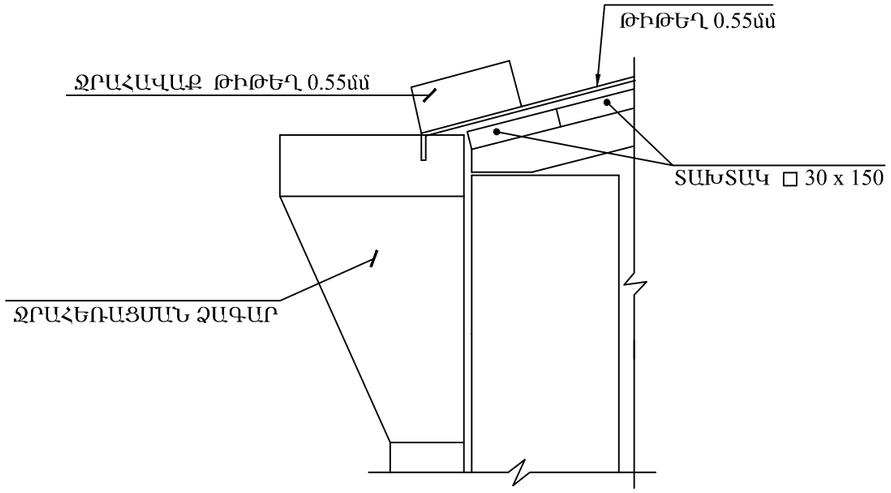

ՋՐԱՀԵՌԱՑՄԱՆ ՃԱԳԱՐ

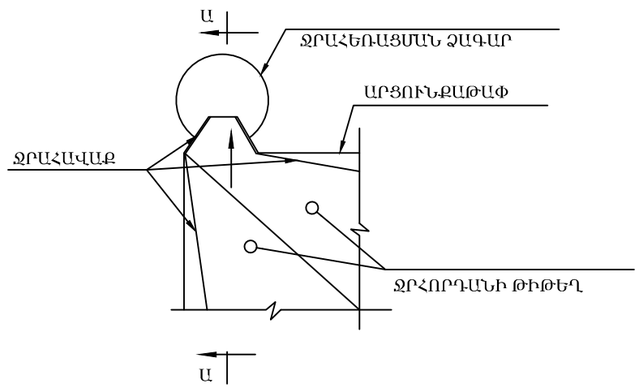

Իրականացվող աշխատանքների ծավալա ծավալները

ՏԱՐՐ N	Ն Շ Ա Ն Ա Կ Ո Ւ Մ Ը	Ծավալը
1	Տանիքի մետաղական անվատանգության ճաղաշարի յուղաներկում 2 շերտ	101 (մ)^2
2	Անվտանգության ճաղաշար	20 (գծ.մ)

	ՆՈՒԲԱՐԱՇԵՆ ՎԱՐՉԱԿԱՆ ՇՐՋԱՆԻ ՏԱՐԱԾՔՈՒՄ ԳՏՆՎՈՂ ՆՈՒԲԱՐԱՇԵՆ 11ՓՈՂ. ԹԻՎ 11 ԲԱԶՄԱԲՆԱԿԱՐԱՆ ՇԵՆՔԻ ԹԵՔ ՏԱՆԻՔԻ ՎԵՐԱՆՈՐՈԳՄԱՆ ՆԱԽԱԳԻԾ			ՊԱՅՄԱՆԱԳԻՐ՝ «ԵՔ-ՊԸԱՇՁԲ-16/10»		
	Ս. ԳԱԼՍՏՅԱՆ		ՃԱՐՏԱՐԱՊԵՏԱԿԱՆ ՄԱՍ	ՓՈՒԼ	ԹԵՐԹ	ԹԵՐԹԵՐ
ՆԱԽԱԳԾԵՑ			ԱՆՎՏԱՆԳՈՒԹՅԱՆ ՃԱՂԱՇԱՐ ԵՎ ՋՐԱՀԵՌԱՑՄԱՆ ՃԱԳԱՐ	ԱՆ	7	7
				«ՄԵԳԱՄԵՏՐ» ՍՊԸ		